Serie 6, Waschmaschine, Frontlader, 9 kg, max. 1400 U/min. WGG2441H0

Perfekte Ergebnisse bei minimalem Energie- und Wasserverbrauch, dank Energie-Effizienzklasse A und ActiveWater Plus.

- **Energie-Effizienzklasse A**: Waschen in der besten Energie-Effizienzklasse A
- **AquaStop**: deine Bosch Garantie gegen Wasserschäden.
- **Fleckenautomatik**: entfernt zuverlässig vier häufige Flecken.
- **Spare bis zu 50 % Wasser beim Waschen kleinerer Wäschemengen.**
- **Speed Perfect**: perfekte Sauberkeit mit bis zu 65 % Zeitersparnis. [3]

Technische Daten

Energieeffizienzklasse[1]: ..... A
Gewichteter Energieverbrauch in kWh pro 100 Waschzyklen im Programm eco 40-60: ..... 49 kWh/100 Zyklen
Maximale Beladungsmenge: ..... 9.0 kg
Wasserverbrauch in Litern im eco-Programm pro Zyklus[2]: ..... 50 l
Dauer des Programms eco 40-60 in Stunden und Minuten bei Nennkapazität: ..... 3:48 h
Schleudereffizienzklasse: ..... B
Geräusch-Effizienzklasse: ..... A
Geräuschwert: ..... 69 dB(A) re 1 pW
Bauform: ..... Freistehend
Abmessung des Gerätes (H x B x T): ..... 848x598x590 mm
Nettogewicht: ..... 76.0 kg
Anschlusswert: ..... 2300 W
Absicherung: ..... 10 A
Spannung: ..... 220-240 V
Frequenz: ..... 50-60 Hz
Länge Anschlusskabel: ..... 160 cm
Türanschlag: ..... Links
Rollen: ..... Nein
EAN-Nummer: 4242005386321
Gerätetyp: ..... Freistehend

4 242005 386321

Sonderzubehör

WMZ2200	Bodenbefestigung
WMZ2381	Zulauf-Verlängerung
WMZMPF10	Mikroplastikfilter
WMZPW50W	Podest mit Auszug, Waschmaschine, cubic

[1] Auf einer Energieeffizienzklassen-Skala von A bis G
[2] im Programm Eco 40-60
[3] Unterschied zwischen der Dauer des Pflegeleicht-Programms 40 °C und der Dauer des Pflegeleicht-Programms 40 °C in Kombination mit der Option SpeedPerfect.

Serie 6, Waschmaschine, Frontlader, 9 kg, max. 1400 U/min. WGG2441H0

Perfekte Ergebnisse bei minimalem Energie- und Wasserverbrauch, dank Energie-Effizienzklasse A und ActiveWater Plus.

Leistung und Verbrauch

- Energie-Effizienzklasse[1]: A
- Stromverbrauch[2] / Wasserverbrauch[3]: 49 kWh / 50 Liter
- Nennkapazität: 1 - 9 kg
- Programmlaufzeit[4]: 3:48 h:min
- Schleudereffizienzklasse: B
- Schleuderdrehzahl**: 0 - 1400 U/Min.
- Geräuschwert: 69 dB (A) re 1 pW
- Geräuscheffizienzklasse: A

Programme

- Standardprogramme: Baumwolle, Pflegeleicht, Fein/Seide, Wolle-Handwäsche
- Spezialprogramme: Trommel reinigen (mit Erinnerungsfunktion), Pflegeleicht Plus, Schleudern/Abpumpen, Schnell/Mix, Sportswear, Spülen, Decken, ExtraKurz 15'/30', Hygiene Plus
- Hygiene: Saubere Wäsche und effektive Beseitigung von Keimen

Optionen

- SpeedPerfect: perfekt sauber in bis zu 65% weniger Zeit. ***
- Fleckenautomatik mit 4 Flecken - zuschaltbar zu den gängigen Standard-Programmen
- TouchControl-Tasten: Bügelleicht, Fertig in, Fleckenauswahl, Spülen Plus, Start / Pause mit Nachlegefunktion, Temperatur, SpeedPerfect, Vorwäsche, Drehzahlabwahl/Spülstop

Komfort und Sicherheit

- Vario Trommel: schonendes und effizientes Waschen
- Trommelreinigung mit Erinnerungsfunktion
- Trommelinnenbeleuchtung: LED
- SilentPowerDrive: leiser Motor mit langer Lebensdauer
- AntiVibration Design: mehr Stabilität und Laufruhe
- Nachlegefunktion: Die Nachlegefunktion ermöglicht Ihnen das Nachlegen von Wäschestücken sogar nach Start des Waschprogramms.
- ActiveWater Plus: für effizienteste Wassernutzung auch bei kleinen Waschladungen dank automatischer Beladungskennung.
- Leichtreinigungsschublade
- Flüssigwaschmitteleinsatz
- 32 cm-Tür, silber-weiß mit 165° Türöffnungswinkel
- AquaStop®: eine Bosch Garantie bei Wasserschäden - ein Geräteleben lang*

Technische Informationen

- Stapelbar als Wasch-Trockensäule, mit dem zum Trockner passenden Verbindungssatz (Sonderzubehör)
- unterschiebbar ab 85 cm Nischenhöhe
- Gerätemaße (H x B): 84.8 cm x 59.8 cm
- Gerätetiefe: 59.0 cm
- Gerätetiefe inkl. Tür: 63.6 cm
- Gerätetiefe mit geöffneter Tür: 107.3 cm

[1] Auf einer Energieeffizienzklassen-Skala von A bis G

[2] Energieverbrauch in kWh für 100 Waschzyklen (im Programm Eco 40-60)

[3] Gewichteter Wasserverbrauch in Litern pro Waschgang (im Programm Eco 40-60)

[4] Laufzeit für das Programm Eco 40-60

** Die maximale Schleuderdrehzahl wird im Fall von Wäscheunwuchten automatisch reduziert.

* Garantiebedingungen finden Sie unter https://www.bosch-home.com/de/service/garantie/weitere-garantien/aquastop

*** Vergleich zwischen der Programmdauer von Pflegeleicht 40 ° C und der Programmdauer von Pflegeleicht 40 ° C + aktivierter SpeedPerfect Option

Serie 6, Waschmaschine, Frontlader,
9 kg, max. 1400 U/min.
WGG2441H0

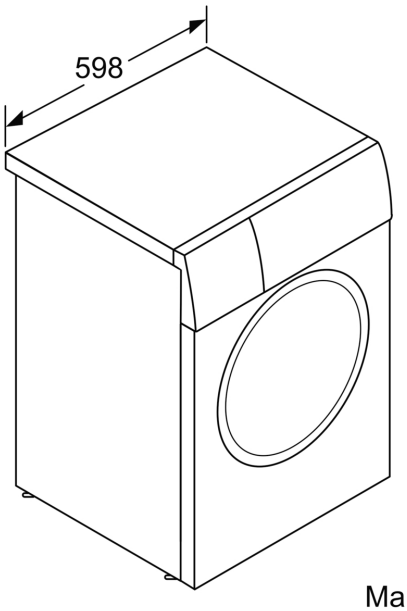

Maße in mm
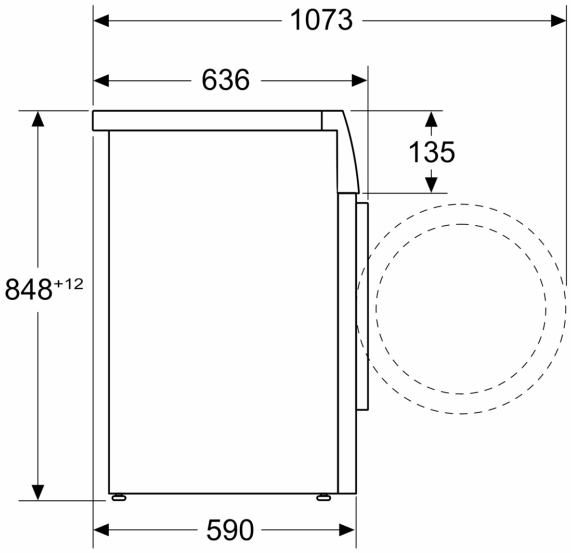
Maße in mm